嵌入式灯具

INSTALLATION INSTRUCTIONS/
安装说明

LIGHT DESIGNED BY DESIGNED LIGHT.
为杰作设计杰作

CDN西顿照明 | 西顿·舍见

公司名称：惠州市西顿工业发展有限公司
地址：广东省惠州市水口东江工业区祥和西路A17号
客服电话：400-830-6616 | 网址：www.cdn.cc

西顿照明官微

认识西顿嵌入式灯具弹片款数灯具

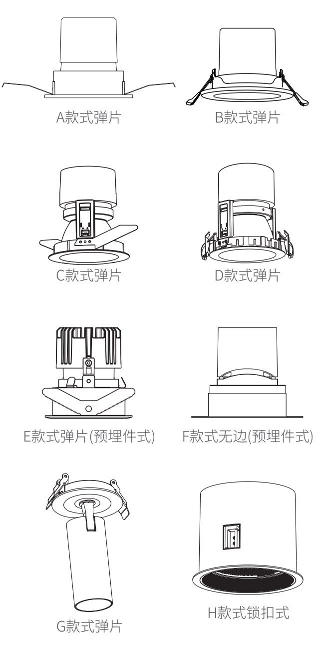

致用户：感谢您购买我们的产品!使用前请仔细阅读此说明书并妥善保管，以备参考!

为了保障安全施工，请在各项工作开始前一定要确认如下重要事项!

⚠警告:错误使用的话，有可能会导致人身事故。 ⚠注意:错误使用的话，可能会导致物质损害。
⊘:禁止事项 ❗:遵守事项

在安装前	⚠警告	⊘	此产品为常用环境的室内专用灯具，下列使用环境条件不可使用。（掉落・触电・火灾的风险） ●环境温度-10°C以下40°C以上 ●在空调口或风口的地方 ●无法承受灯具重量的天花板 ●倾斜・凹凸天花板 ●潮湿场所，湿度≥80%PH ●阳光直射的场所 ●粉尘，腐蚀性气体发生的地方 ●震动，冲击的地方 ●天花板上绝热施工的地方 ●室外 对于使用环境的判断有困难的情况，请您与我司客服部联系。
灯具布线	⚠警告	❗	●请务必持有相关资格证书工程人员安装。(出现安全事故的风险) ●该灯需外接LED电源驱动器,LED电源驱动器功率要与光源匹配（建议使用本公司对应的LED电源驱动器，否则会影响灯具的正常使用）。 ●照明线路和其他动力线路（如空调或大功率电动设备）分开布线。
灯具安装	⚠警告	⊘	●维护、安装灯具之前，确认电源已被切断，确认接线正确后，方可打开电源。（触电的风险） ●请不要将灯具分解或改造。(触电・火灾、掉落、故障的风险) ●"(标志)"不管在什么情况下，灯具都不能被隔热衬垫或类似材料覆盖，确保产品周围至少有100mm的空间。（着火的风险） ●点灯中、灭灯后，灯具处于高温状态，请勿触碰灯具。（烫伤的风险） ●请勿湿手操作安装。（触电的风险） ●此灯具电源线为Z型连接：此灯具的外部软缆或软线不能替换；如果软线损坏，该灯具即应报废。
	⚠注意	❗	●本产品实际功率在标称功率的90%--110%之间。（施工布线须考虑电线的负载电流承载能力） ●灯具安装区域天花板的受力点必须大于灯具重量的4倍以上。（掉落、故障的风险） ●该灯使用不能违反任何防火法规。（火灾的风险） ●如果感觉到烟和异味等异常的情况，请马上切断电源，咨询施工方。（火灾的风险） ●光源类型说明：产品拆卸后，可无损坏灯具替换光源的为非用户替换光源类型；产品拆卸后，会损坏灯具零件的功能或外形才能替换光源的，即为不可替换替换光源类型。注：产品的光源类型具体见包装说明书内容。 非用户替换光源：此灯具内的光源应由制造商或其服务代理商或有类似资格的人来更换。 不可替换光源：此灯具的光源是不可替换的，当光源到其寿终时，应替换整个灯具。（产品故障的风险） ●当产品上标有⚠时，可能会接触到带电部件，需谨慎作业。 ●当产品蓝光危害等级为RG2时，产品上会标示(标志)标识，灯具的安装位置应使其不会长时间在小于2.2m的距离被盯着看。

※灯具发生异常现象时，请迅速切断电源，并与我司客服部联系或由专业资格人员检查维修更换。

温馨提示：安装灯具、调整灯具照射角度时请带上手套!

智能驱动说明

针对以下支持调光调色功能的型号产品，需要注意以下调光匹配事项；
1、智能驱动符合3C认证，采用Bluetooth BLE Mesh无线通信技术，1%~100%灰度/色温调节范围，可适配《西顿智能照明》APP和智能面板实现空间的自动化场景，具体操作见驱动器说明书。
2、为使灯具达到最佳的调光调色效果，建议匹配附表中调光器品牌型号使用，参照下图《驱动器品牌及型号》
3、智能驱动属无线通信控制，请避免安装在具有屏蔽作用的金属体以及天花板上。

※此说明书适用于LED嵌入式射灯、LED筒灯、LED酒店筒灯、LED格栅射灯、LED洗墙灯、LED天花灯、LED承板灯等各类嵌入式产品中.

A款式弹片

开孔尺寸表（单位:mm）	
开孔公差	+2/-0
适应天花板厚度	8-15
开孔尺寸	见该灯具铭牌参数开孔尺寸

1.请按"开孔尺寸表"要求，在8-15mm天花板上安装此灯具，该灯具开孔尺寸请见铭牌上开孔尺寸参数。（如图1）

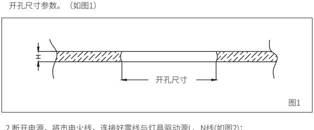

图1

2.断开电源，将市电火线，连接好零线与灯具驱动源L、N线(如图2);
3.捏扳起灯具两侧弹夹，将灯具推入安装孔内，确保灯具居中安装，灯具面环紧贴天花板;
4.打开电源即可使用。
（注：调整照射角度，只针对能具备角度调节的灯具）

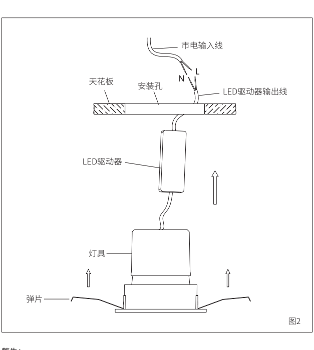

图2

警告:
※.LED灯具引线的正负极必须与LED电源驱动器正负极接线正确，否则会烧坏LED光源;
※.不要擅自拆开LED灯具或者拧开里LED光源螺丝，否则会影响LED光源的散热性能，降低LED寿命甚至烧坏光源;

B款式弹片

开孔尺寸表（单位:mm）	
开孔公差	+2/-0
适应天花板厚度	8-15
开孔尺寸	见该灯具铭牌参数开孔尺寸

1.请按"开孔尺寸表"要求，在8-15mm天花板上安装此灯具，该灯具开孔尺寸请见铭牌上开孔尺寸参数。（如图1）

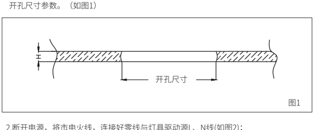

图1

2.断开电源，将市电火线，连接好零线与灯具驱动源L、N线(如图2);
3.捏扳起灯具两侧弹夹，将灯具推入安装孔内，确保灯具居中安装，灯具面环紧贴天花板;
4.打开电源即可使用。
（注：调整照射角度，只针对能具备角度调节的灯具）

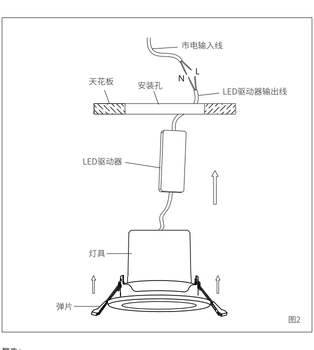

图2

警告:
※.LED灯具引线的正负极必须与LED电源驱动器正负极接线正确，否则会烧坏LED光源;
※.不要擅自拆开LED灯具或者拧开里LED光源螺丝，否则会影响LED光源的散热性能，降低LED寿命甚至烧坏光源;

C款式弹片

开孔尺寸表（单位:mm）	
开孔公差	+2/-0
适应天花板厚度	8-15
开孔尺寸	见该灯具铭牌参数开孔尺寸

1.请按"开孔尺寸表"要求，在8-15mm天花板上安装此灯具，该灯具开孔尺寸请见铭牌上开孔尺寸参数。（如图1）

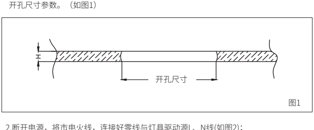

图1

2.断开电源，将市电火线，连接好零线与灯具驱动源L、N线(如图2);
3.捏紧灯具两侧弹夹，将灯具推入安装孔内，确保灯具居中安装，灯具面环紧贴天花板;
4.打开电源即可使用。
（注：调整照射角度，只针对能具备角度调节的灯具）

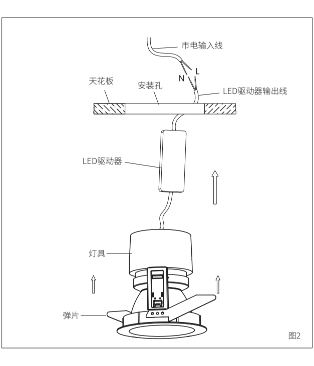

图2

警告:
※.LED灯具引线的正负极必须与LED电源驱动器正负极接线正确，否则会烧坏LED光源;
※.不要擅自拆开LED灯具或者拧开里LED光源螺丝，否则会影响LED光源的散热性能，降低LED寿命甚至烧坏光源;

D款式弹片

开孔尺寸表（单位:mm）	
开孔公差	+2/-0
适应天花板厚度	8-15
开孔尺寸	见该灯具铭牌参数开孔尺寸

1.请按"开孔尺寸表"要求，在8-15mm天花板上安装此灯具，该灯具开孔尺寸请见铭牌上开孔尺寸参数。（如图1）

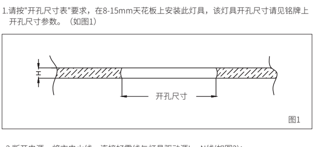

图1

2.断开电源，将市电火线，连接好零线与灯具驱动源L、N线(如图2);
3.捏紧灯具两侧弹夹，将灯具推入安装孔内，确保灯具居中安装，灯具面环紧贴天花板;

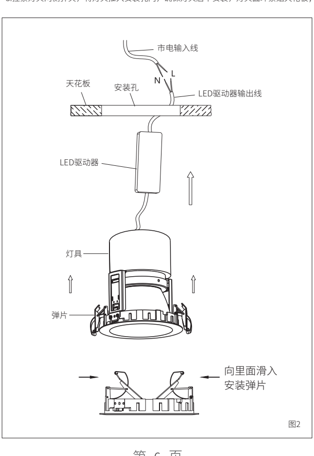

图2

D款式弹片

4.装入后将安装弹片往外推出，向下压紧，确保灯具安装稳妥（如图3）；
5.打开电源即可使用。

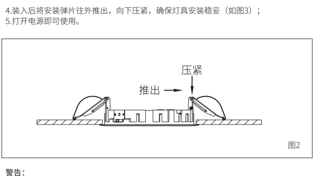

图2

警告:
※.LED灯具引线的正负极必须与LED电源驱动器正负极接线正确，否则会烧坏LED光源;
※.不要擅自拆开LED灯具或者拧开里LED光源螺丝，否则会影响LED光源的散热性能，降低LED寿命甚至烧坏光源;

E款式弹片(预埋件式)

开孔尺寸表（单位:mm）	
开孔公差	+2/-0
适应天花板厚度	8-15
开孔尺寸	见该灯具铭牌参数开孔尺寸

1.请按"开孔尺寸表"要求，在8-15mm天花板上安装此灯具，该灯具开孔尺寸请见铭牌上开孔尺寸参数。（如图1）

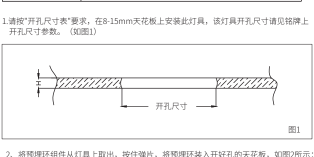

图1

2、将预埋环组件从灯具上取出，按住弹片，将预埋环装入开好孔的天花板，如图2所示：

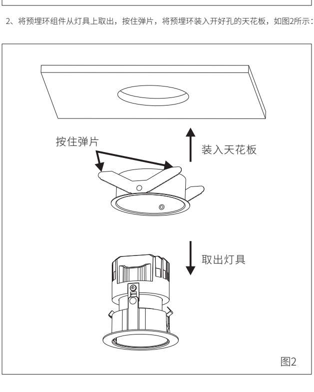

图2

3、将灯具电器输入端接入市电，然后将电器放入天花板内，最后将灯具滑入预埋环，如图3所示：

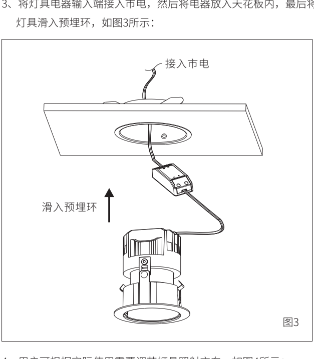

图3

4、用户可根据实际使用需要调节灯具照射方向，如图4所示：

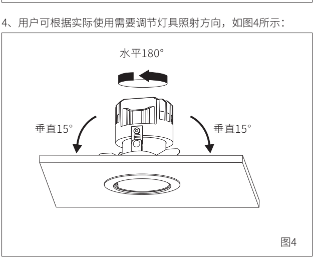

图4

F款式无边(预埋件式)

开孔尺寸表（单位:mm）	
开孔公差	+2/-0
适应天花板厚度	8-15
开孔尺寸	见该灯具铭牌参数开孔尺寸

1.请按"开孔尺寸表"要求，在8-15mm天花板上安装此灯具，该灯具开孔尺寸请见铭牌上开孔尺寸参数。（如图1）

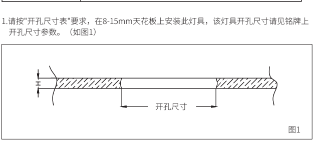

图1

2.通过自攻螺丝将预埋件固定在开好孔的天花板上；
3.批灰处理后，保证预埋框与天花板齐平，如图2所示；

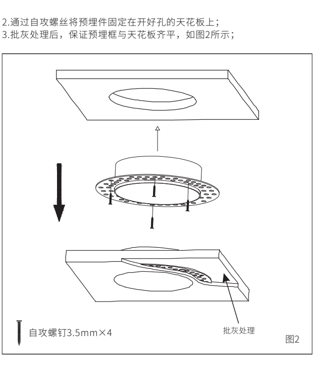

图2

4.将灯具驱动器上的输入线与市电连接。
注意：调光调色款需另配智能驱动。
5.装入灯体后，水平转动旋转灯体，以确认模组安装到位（否则会有掉落风险），如图3所示。
6.确认一切安装无误后，即可通电使用。

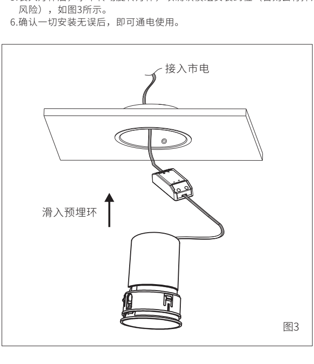

图3

G款式弹片

开孔尺寸表（单位:mm）	
开孔公差	+2/-0
适应天花板厚度	8-15
开孔尺寸	见该灯具铭牌参数开孔尺寸

1.请按"开孔尺寸表"要求，在8-15mm天花板上安装此灯具，该灯具开孔尺寸请见铭牌上开孔尺寸参数。（如图1）

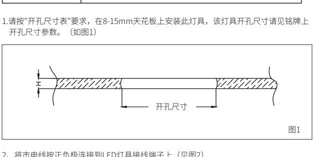

图1

2、将市电线按正负极连接到LED灯具接线端子上（见图2）

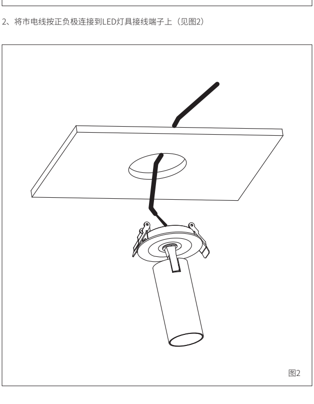
图2

3、捏紧两侧弹片，将灯体嵌入安装孔，确何灯具安装稳妥（见图3）

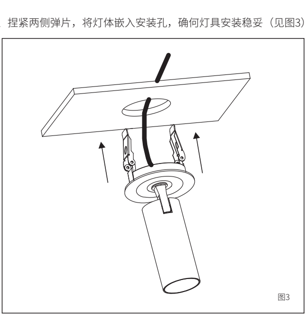
图3

4、调节好灯头的照射方向,水平方向可顺时针（逆时针）旋转355°，灯体下半部可调整90°；(如图4）打开电源开关即可使用。

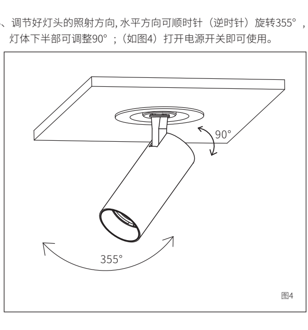

图4

H款式锁扣式

开孔尺寸表（单位:mm）	
开孔公差	+2/-0
适应天花板厚度	8-15
开孔尺寸	见该灯具铭牌参数开孔尺寸

安装说明
安装此灯之前请确认电源是否断开，如电源未断开请先断开电源后进行以下的操作:
1、请按"开孔尺寸表"要求，在8-15mm天花板上安装此灯具，该灯具开孔尺寸请见铭牌上开孔尺寸参数。
2、将灯具电源线接入市电(请在断电的情况下进行);
3、将面盖逆时针旋转后向下垂直拉出，将灯具装入天花板开孔，然后顺时针方向旋转3个固定螺钉，直至灯具紧固在天花板上（如图1）;

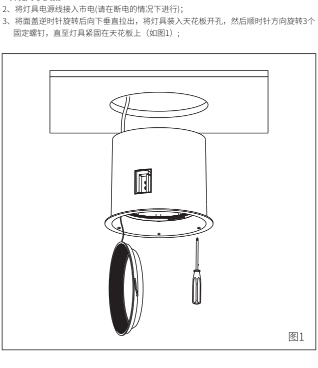
图1

4、安装好灯具后,将面盖顺时针旋转向上垂直装入灯体内。

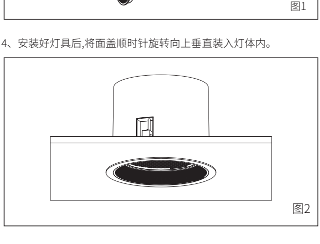
图2

灯具角度调节，注意事项

灯具调节角度时，按着装饰齿外边缘，即可调整所需的角度，如图1所示;

灯具照射方向调节示意图

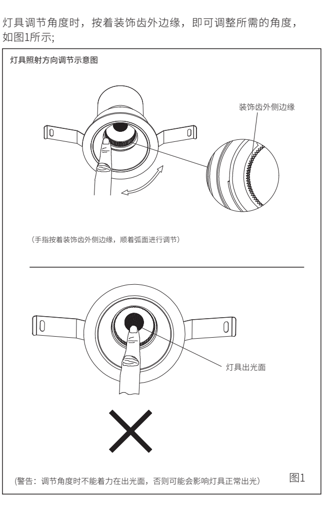

(警告：调节角度时不能着力在出光面，否则可能会影响灯具正常出光) 图1

拉环款模组拆卸注意事项(只适用于有拉环功能的灯具)

灯具需更换模组或模组需维护时,拆下反光罩配件后将模组内拉环转出，向下用力拉出灯体即可，如图1所示

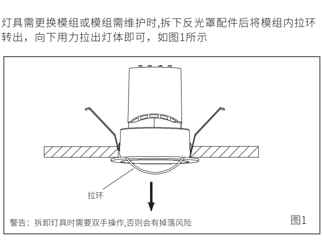

警告：拆卸灯具时需要双手操作,否则会有掉落风险 图1

反光罩配件安装注意事项

针对反光罩与灯具有卡扣位的灯具，灯具安装反光罩时需对位，否则会导致无法安装，如图1所示;

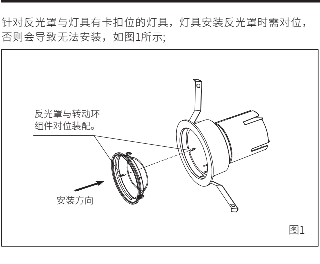

图1

灯具角度调节

有照射角度调节功能的灯具，可按图示调整灯具不同的照射角度,
注：具体的照射角度的大小依据灯的功能而定、请以产品位置。

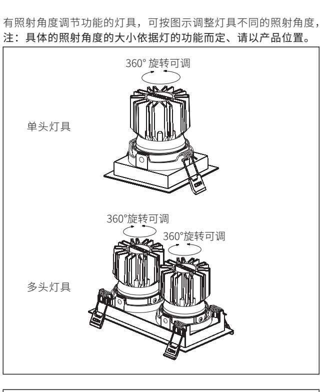

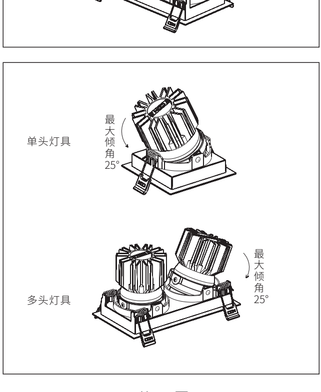

产品有害物质名称及含量

部件名称	有害物质					
	铅 (Pb)	汞 (Hg)	镉 (Cd)	六价铬 (Cr(VI))	多溴联苯 (PBB)	多溴二苯醚 (PBDE)
金属部件	×	○	○	○	○	○
塑胶部件	○	○	○	○	○	○
线缆部件	×	○	○	○	○	○
光源部件	○	○	○	○	○	○

本表格依据 SJ/T 11364 的规定编制。
○：表示该有害物质在该部件所有均质材料中的含量均在 GB/T 26572 规定的限量要求以下。
×：表示该有害物质至少在该部件的某一均质材料中的含量超出 GB/T 26572规定的限量要求。
(10) 本标识内数字表示产品在正常使用状态下的环保使用年限为 10 年。

执行标准:

灯具类型 \ 执行标准	GB7000.1	GB7000.201	GB7000.202	GB17743	GB17625.1
嵌入式含电器功率≤25W	●		●	●	
嵌入式含电器功率>25W	●		●	●	●
嵌入式不含电器功率≤25W	●		●		
嵌入式不含电器功率>25W	●		●		
固定式含电器功率≤25W	●	●		●	
固定式含电器功率>25W	●	●		●	●
固定式不含电器功率≤25W	●	●			
固定式不含电器功率>25W	●	●			

合格证

型　　号：见产品本体
检 验 员：QA-02
出厂日期：见产品本体

QA PASS 合格

用户存根联

用户信息（请用户填写真实信息，西顿承诺用户信息仅用于售后服务。）

姓名 ________ 电话 ________
电子邮箱 ________ 邮政编码 ________
联系地址 ________

产品信息
名称 ________ 型号 ________
电压 ________ 功率 ________
色温 ________ 光束角 ________
包装SN号 ________

需要服务 ○ 退货 ○ 更换 ○ 维修
故障现象 ________
受理日期 ________ 维修员签字 ________

厂家存根联

用户信息（请用户填写真实信息，西顿承诺用户信息仅用于售后服务。）

姓名 ________ 电话 ________
电子邮箱 ________ 邮政编码 ________
联系地址 ________

产品信息
名称 ________ 型号 ________
电压 ________ 功率 ________
色温 ________ 光束角 ________
包装SN号 ________

需要服务 ○ 退货 ○ 更换 ○ 维修
故障现象 ________
受理日期 ________ 维修员签字 ________